HYDRAULIKVENTILETECHNOLOGIE

HVT Druckbegrenzungsventil Typ 100

Leistungsdaten	
Max. Sperrdruck	350 bar
Ventilgröße	D < 15 mm
Öffnungsdruck	10 – 350 bar, einstellbar oder fest eingestellt
Durchfluß	< 25 l/min @ 10 bar delta
interne Leckage	< 1 ml/min

Aufgrund seiner robusten Bauweise ist das DBV für nahezu alle Einsatzbedingungen der Hydraulik geeignet. Das DBV ist ein vormontiertes, federvorgespanntes Ventil zur Druckbegrenzung-/ Haltung in Hydraulik-Systemen. Das DBV ist standardmäßig als Einlege-Ventil (Cartridge) ohne Halte-und/oder Dichtelement konstruiert. Alle medienberührten Teile sind aus rostfreiem Stahl. Die Stahl-auf-Stahl Abdichtung des Ventilsitzes gewährleistet eine hohe Lebensdauer.

Andere Versionen auf Anfrage.

Abbildung ca. Originalgröße

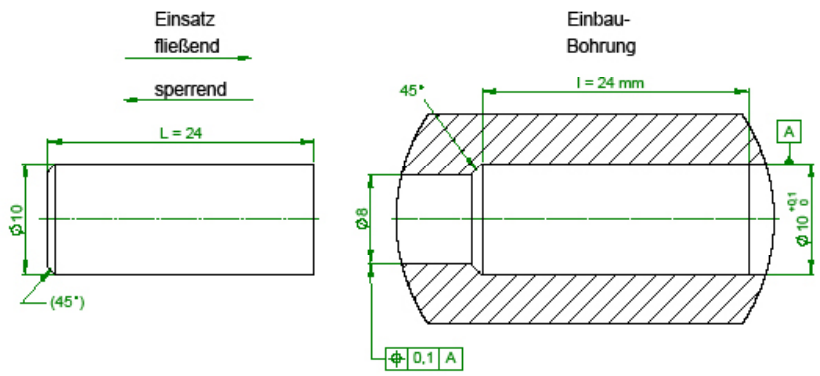

Teile Nr: 100.010.00002

PDB 100.010/19-09

HydraulikVentile Technologie GmbH · Am Klosterkamp 22 · 30974 Wennigsen
Tel 0 51 09 / 513 76-72 · Fax -71 · buero@hydraulikventiletech.de · www.hydraulikventiletech.de